ՀԱՆԳՈՒՅՑ - Ա

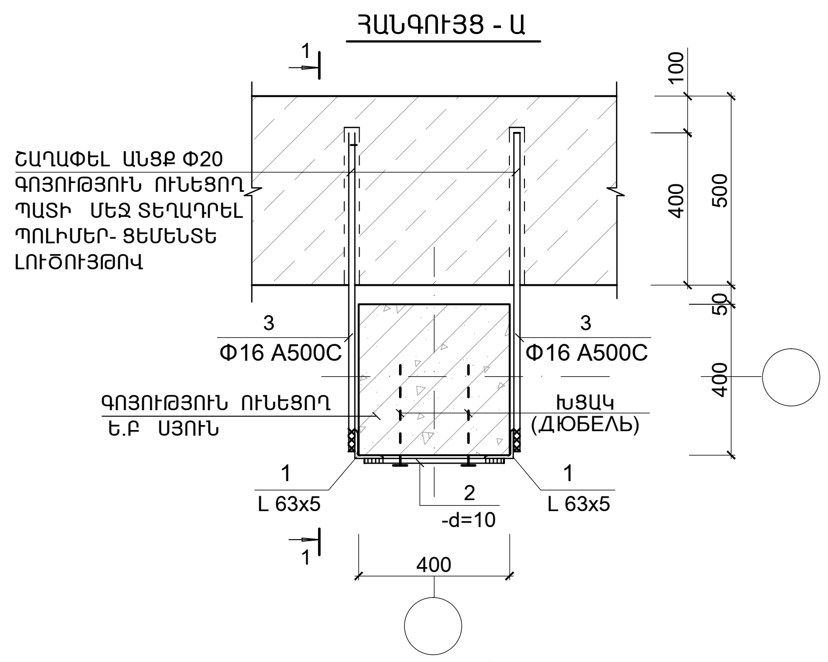

1 - 1

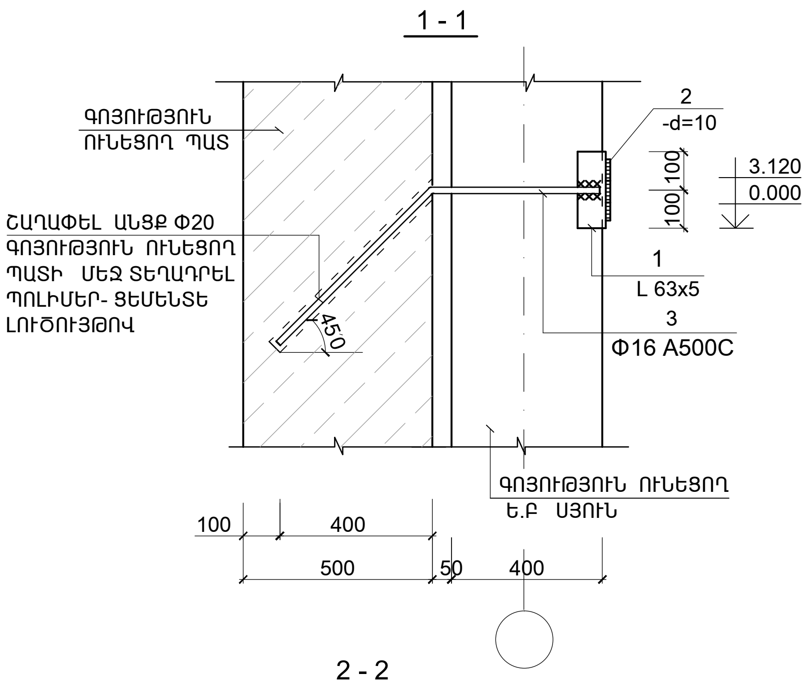

ՀԱՆԳՈՒՅՑ - Բ

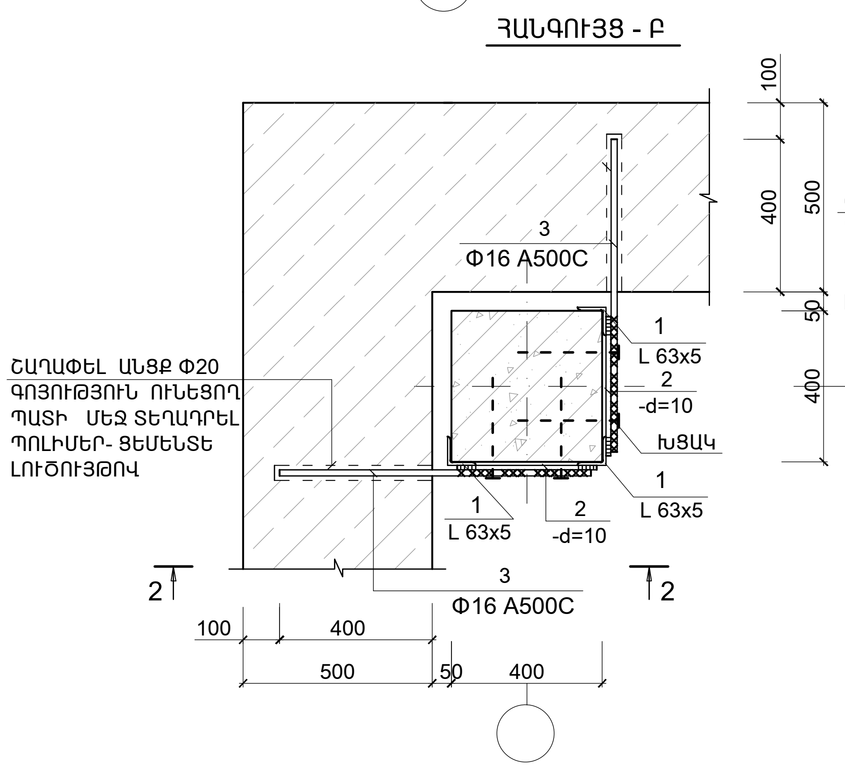

2 - 2

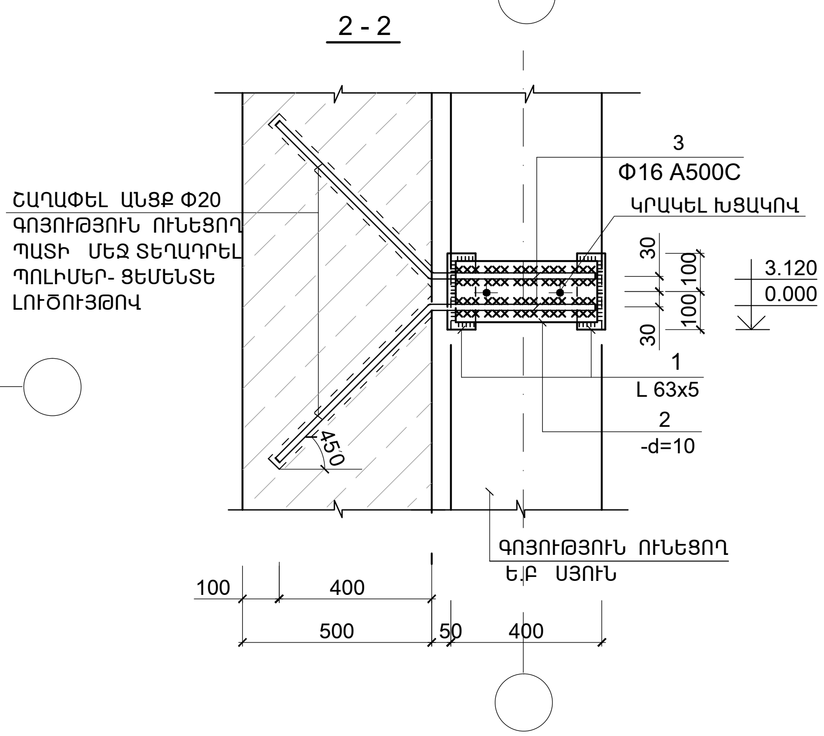

ՄԱՍՆԱԳԻՐ

ԴԻՐՔ	ՆՇԱՆԱԿՈՒՄԸ	ԱՆՎԱՆՈՒՄԸ		ՔԱՆ.	ՔԱՇԸ ՄԻԱՎՈՐԻ ԿԳ.	ԾԱՆՈԹ. ԸՆԴ. ԿԳ.
	ՄԵՏԱՂԱԿԱՆ ԷԼԵՄԵՆՏՆԵՐ					
		ՀԱՆԳՈՒՅՑ - Ա	(42 ՀԱՏ)			
1	ГОСТ 8509 - 86	L 63x5	L = 200	2	1.0	2.0
2	ГОСТ 19903-76	-10x150	L = 350	1	4.1	4.1
3	ГОСТ Р 52544 - 2006	Φ16 A500C	L = 1000	2	1.58	3.3
				ԸՆԴԱՄԵՆԸ		9.4
		ՀԱՆԳՈՒՅՑ - Բ	(4 ՀԱՏ)			
1	ГОСТ 8509 - 86	L 63x5	L = 200	3	1.0	3.0
2	ГОСТ 19903-76	-10x150	L = 350	2	4.1	8.2
3	ГОСТ Р 52544 - 2006	Φ16 A500C	L = 1000	4	1.58	6.3
				ԸՆԴԱՄԵՆԸ		17.5
		ՑՈՒՑԱՓԵՂԿԻ ԱՄՐԱՑՈՒՄ				
1*	ГОСТ 30245-2003	□ 40x3	L = 2500	5	8.25	41.3
		ՆԵՐԴԻՐ ԷԼ-ՆՏ ՄՄ-1		(10 ՀԱՏ)		
4*	ГОСТ 19903 - 74	δ =8x200 (C235)	L= 200	1	2.52	2.52
5*	ГОСТ Р 52544 - 2006	Φ12 A500C	L= 200	4	0.18	0.72
				ԸՆԴԱՄԵՆԸ		3.24

ՑՈՒՑԱՓԵՂԿԻ ԱՄՐԱՑՈՒՄ

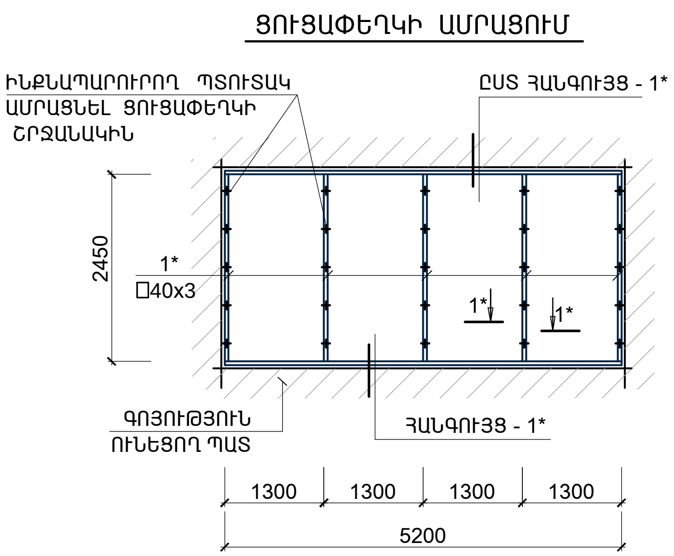

ՀԱՆԳՈՒՅՑ-1*

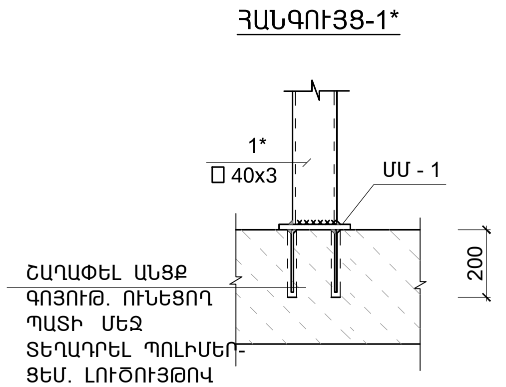

ՆԵՐԴԻՐ ԷԼԵՄԵՆՏ ՄՄ-1

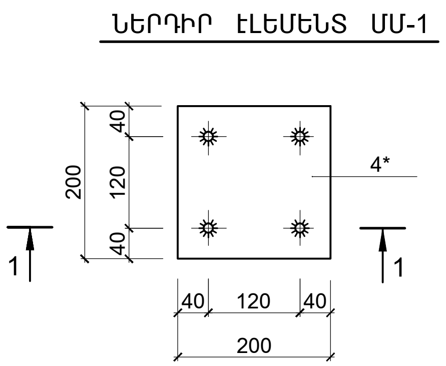

1 - 1

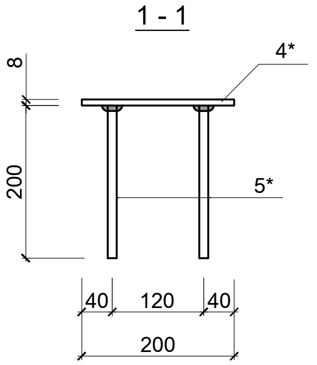

1. ՇԻՆԱՐԱՐՈՒԹՅԱՆ ԸՆԹԱՑՔՈՒՄ ՍՅՈՒՆԵՐԻ ԴԻՄԱՑԻ ՔԱՐԵ ՇԱՐՎԱԾՔԸ ԱԶԱՏԵԼ ԳԱՋԻ ՍՎԱՂԻՑ ԵՎ ՄԻՋՆԱՍՅՈՒՆԵՐԻ ԳՈՅՈՒԹՅԱՆ ՄԱՍԻՆ: ԵԹԵ ՆՐԱՆՔ ԱՌԿԱ ԵՆ ՎԵՐՈՀԻՇՅԱԼ ՀԱՆԳՈՒՅՑՆԵՐԸ ՎԵՐԱՆԱՅԵԼ:
2. ԵՌԱԿՑՄԱՆ ԿԱՐԻ ՉԱՓՆ ԸՆԴՈՒՆԵԼ ԵՌԱԿՑՎՈՂ ԷԼԵՄԵՆՏՆԵՐԻ ՆՎԱԶԱԳՈՒՅՆ ՀԱՍՏՈՒԹՅԱՄԲ
3. ՄՈՆՏԱԺՈՒՄԻՑ ՀԵՏՈ ԲՈԼՈՐ ՄԵՏԱՂԱԿԱՆ ՄԱԿԵՐԵՍՆԵՐԸ ՄԱՔՐԵԼ ԺԱՆԳԻՑ ԵՎ ԿԵՂՏԻՑ, ՀԻՄՆԱՆԵՐԱՐԿԵԼ ԵՎ ՆԵՐԿԵԼ ԷՄԱԼՈՎ 2 ԱՆԳԱՄ
4. ԵՌԱԿՑՈՒՄԸ ԻՐԱԿԱՆԱՑՆԵԼ Э-42 ԷԼԵԿՏՐՈԴՈՎ

ՏԱՐՐԵՐԻ ՄԱՍՆԱՑՈՒՑԱԿ

ԴԻՐՔ	ԷՍՔԻԶ
3	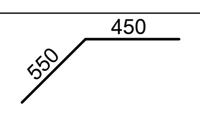

ԾՐԱԳՐԻ ԱՌԱՋԱԴՐԱՆՔ` TGQ-02			ԼԻՃՔԻ ՀԱՄԱՅՆՔԻ ԿԵՆՏՐՈՆԻ ՎԵՐԱԿԱՌՈՒՑՈՒՄ ՄԱՆԿԱՊԱՐՏԵԶԻ ՏԵՂԱԿԱՅՈՒՄՈՎ			
			ԿՈՆՍՏՐՈՒԿՏՈՐԱԿԱՆ ՄԱՍ	ՓՈՒԼ	ԹԵՐԹ	ԹԵՐԹԵՐ
				ԱՆ	ԵԿ-8	11
ՆԱԽԱԳԾ.	ԱՂԱՋԱՆՅԱՆ Լ.	[signature]	ՀԱՆԳՈՒՅՑ - Ա; ՀԱՆԳՈՒՅՑ - Բ	ԻՆԺԵՆԵՐԻՆԳ ԷՎՐՈՍ ՍՊԸ / ENGINEERING EVROS LLC		
ՊԱՇՏՈՆ	ԱԶԳԱՆՈՒՆ	ՍՏՈՐԱԳՐ.				